EXCLUSIVO B4 - B3

fondital

BE INNOVATIVE

FONDITAL S.p.A.
Via Cerreto, 40 - 25079 VOBARNO (Brescia) Italia
Tel.: +39 0365 878.31 - Fax: +39 0365 878.304
E-mail: info@fondital.hu - Web: www.fondital.hu

EXCLUSIVO
B4 - B3

- Növelt hőleadás = nagyobb teljesítmény, alacsonyabb visszatérő hőmérséklet
- Tagos kivitel: változtatható hosszúságú
- Hagyományos hegesztés nélküli, sorjamentes gyártástechnológia
- 100% MADE IN ITALY
- Ideális alacsony hőmérsékletű fűtési rendszerekhez is
- Magas műszaki tartalom: 3 nemzetközi Fondital szabadalom
- Nem fog rajta az idő: kétrétegű festés, a szokásos porfestést egy anaforézises mártás előzi meg
- Alacsony tömeg, könnyen szállítható, szerelhető
- Próbanyomás: a legyártott radiátorok 100%-a nyomáspróbázva 24 bar-on (max. nyomás: 60 bar)

Modell: 350 - 500 - 600

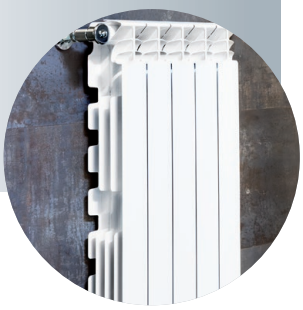
Modell: 700 - 800

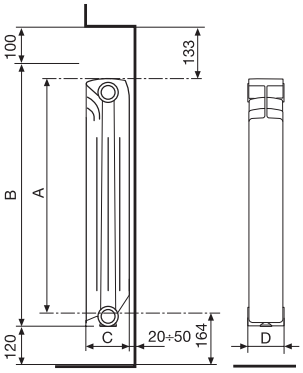

350/500/600 modellek

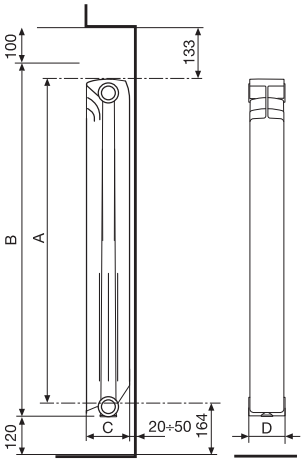

700/800 modellek

SZÁLLÍTÁS: előre tagosítva;
600-500-350 modelleknél 3-tól 14 tagig;
700-as modellnél 3-tól 12 tagig;
800-as modellnél 3-tól 10 tagig;

SZÍN: Fehér Ral 9010

CE 14

A Fondital gyár minden **EXCLUSIVO** radiátorra a felszereléstől számított **10 év** garanciát biztosít a gyártási hibából eredő károkra. Ehhez szükséges a szabványok, rendeletek, valamint a radiátorhoz mellékelt telepítési kézikönyvben foglaltak betartása.

GARANZIA 10 YEARS WARRANTY

Modell		Cikkszám	Mélység	Magasság	Kötéstáv	Szélesség	Csatlakozás	Víztartalom	W/tag ΔT 60 K	W/tag ΔT 50 K	W/tag ΔT 30 K	Exponen-ciális kitevő	Együttható
			(C) mm	(B) mm	(A) mm	(D) mm	(col)	Liter/tag	W/tag	W/tag	W/tag	n	K_m
B4	350/100	V680014	97	407	350	80	G1	0,21	115,8	91,5	47,3	1,2910	0,5865
B3	500/100	V666034	97	557	500	80	G1	0,25	145,8	115,2	59,6	1,2896	0,7422
B3	600/100	V666044	97	657	600	80	G1	0,28	169,2	133,4	68,5	1,3046	0,8101
B3	700/100*	V666054	97	757	700	80	G1	0,39	189,4	146,0	75,1	1,3025	0,8944
B3	800/100	V666064	97	857	800	80	G1	0,43	210,7	166,0	85,2	1,3070	0,9992

Maximális üzemi nyomás: 1600 kPa (16 bar)

A radiátor hőleadása $Q=K_m \Delta T^n$ (EN 442-1 szerint). A névleges hőteljesítmény adatok az EN 442-2 szabvány szerint kimérve.

* Előzetes adat, a tanúsítás folyamatban.

fondital

Garda DUAL/80 Aleternum®

- Jó hővezető képesség
- Alacsony víztartalom
- Sokoldalú beépítési lehetőség
- Könnyű tárolás és szerelés
- 16 bar Maximális üzemi nyomás

CE 05

GARANZIA 20 ÉV WARRANTY

non tradotto	**non tradotto**
non tradotto	Fehér (RAL 9010)
non tradotto	**non tradotto**
non tradotto	**non tradotto**
non tradotto	**non tradotto**
non tradotto	**non tradotto**

A **Fondital** gyár minden **Garda Dual 80 Aleternum** radiátorra a felszereléstől számított **20 év** garanciát biztosít a gyártási hibákból eredő károkra. Ehhez szükséges a hatályos szabványok, valamint a katalógusban szereplő, telepítésre, használatra és karbantartásra vonatkozó előírások betartása.

Modell	Hőleadás				
	ΔT 30	ΔT 40	ΔT 50	ΔT 60	ΔT 70
	W/tag	W/tag	W/tag	W/tag	W/tag
900	86,6	128,5	174,4	223,8	276,4
1000	92,9	138,6	189,1	243,6	301,9
1200	105,8	157,7	215,0	276,9	343,1
1400	118,6	176,8	241,0	310,4	384,4
1600	130,2	194,7	266,0	343,2	425,8
1800	142,1	211,5	288,0	370,6	458,7
2000	152,4	227,3	310,0	399,4	494,9

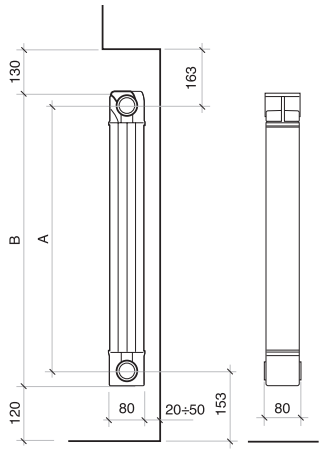

A MÉRETEK MILLIMÉTERBEN ÉRTENDŐK.

Modell	Cikkszám	Mélység	Magasság	Kötéstáv	Szélesség	Csatlakozási méret	Víztartalom	Exponenciális kitevő	Együttható
		mm	(B) mm	(A) mm	mm	coll	liter/tag	n	Km
900	82FA14	80	966	900	80	G1	0,47	1,3695	0,8217
1000	82GA14	80	1066	1000	80	G1	0,52	1,3908	0,8198
1200	82HA14	80	1266	1200	80	G1	0,60	1,3889	0,9391
1400	82IA14	80	1466	1400	80	G1	0,70	1,3875	1,0585
1600	82LA14	80	1666	1600	80	G1	0,79	1,3980	1,1213
1800	82MA14	80	1866	1800	80	G1	0,88	1,3832	1,2864
2000	82NA14	80	2066	2000	80	G1	0,96	1,3902	1,3473

Maximális üzemi nyomás: 1600 kpa (16 bar)

Karakterisztikus egyenlet: Φ = Km x ΔTn

A hőleadás értékek a CETIAT Intézetben, az EN 442-1:2014 európai szabvány szerint végzett méréseknek és tanúsításnak felelnek meg. A tanúsítvány száma: 1623.

Termék		Megnevezés	Cikkszám
	A 72	**non tradotto** **non tradotto** **non tradotto**	550118
	A 73	**non tradotto** **non tradotto** **non tradotto**	550119
	A 30/1	**non tradotto**	521011
	A 32/1	**non tradotto**	530102
	A 33/1	**non tradotto**	521012
	A 36/4	Törölközőtartó Garda Dual 80, 4 tagos radiátorhoz - Szín: RAL 9010 fehér	570014
	A 36/5	Törölközőtartó Garda Dual 80, 5 tagos radiátorhoz - Szín: RAL 9010 fehér	570024
	A 36/6	Törölközőtartó Garda Dual 80, 6 tagos radiátorhoz - Szín: RAL 9010 fehér	570124

Egyéb tartozékokkal kapcsolatban: lásd xy. oldal **cross reference non trovata**

Uff. Pubb. Fondital CTC 03 C 000 - 00 | MESE 0000 (00/0000)